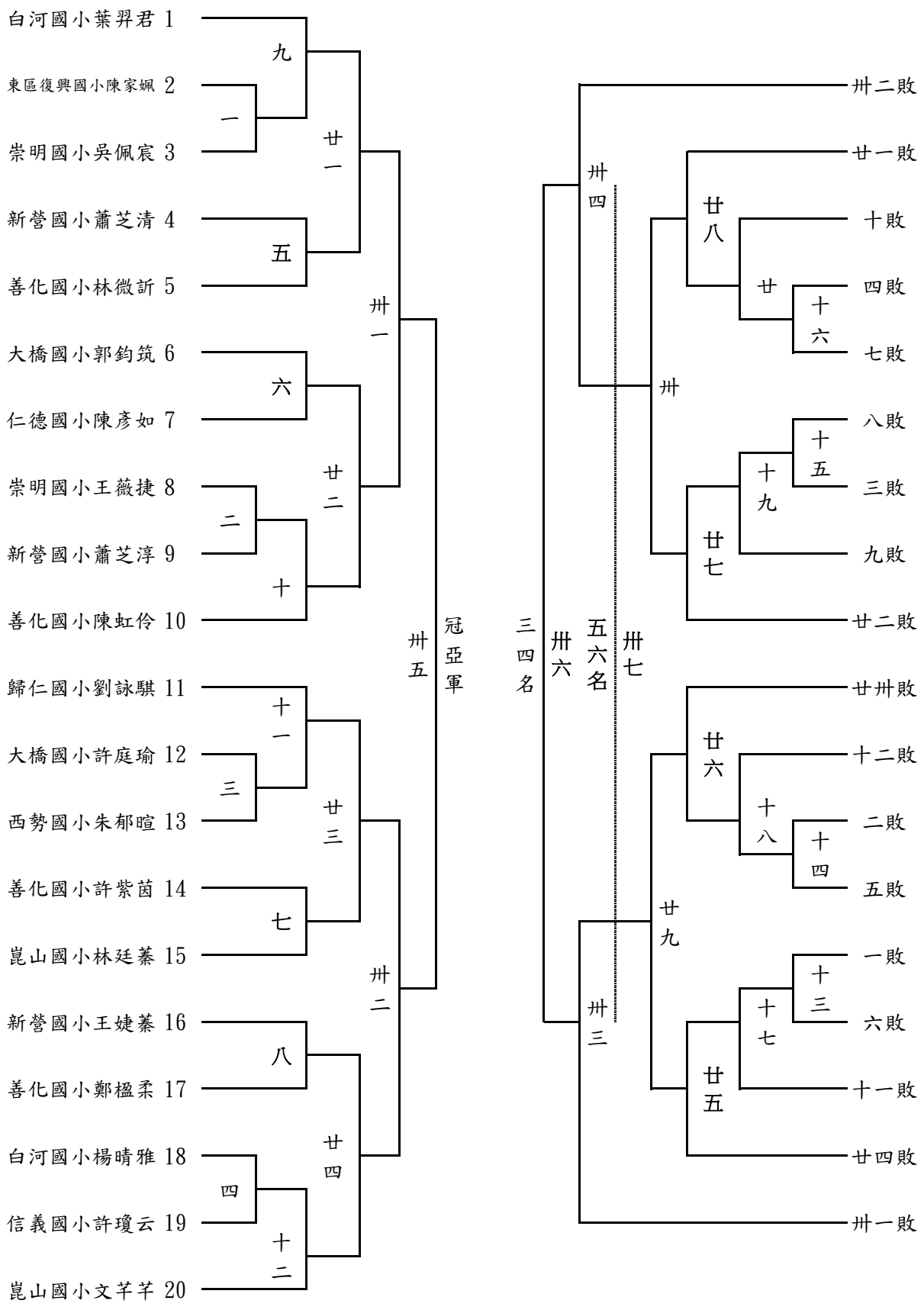國小女童六年級組個人單打賽程表